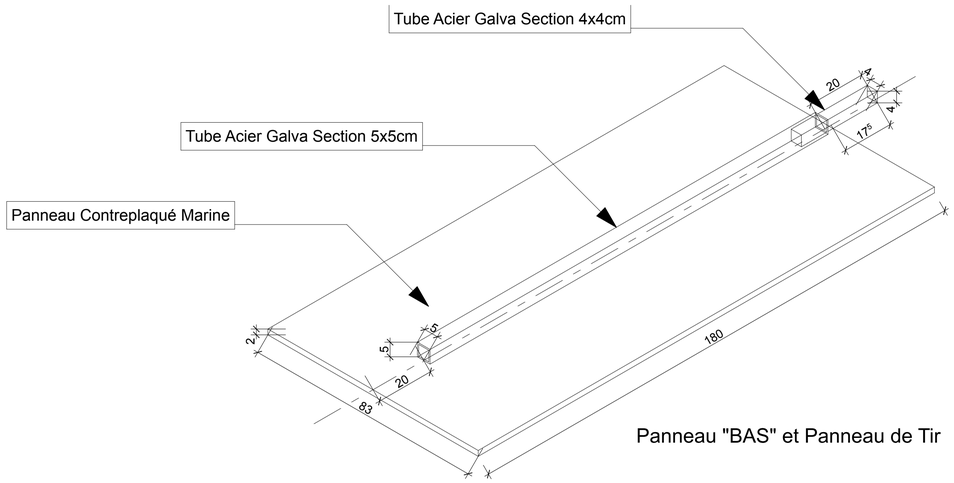

Panneau "BAS" et Panneau de Tir

Panneau BAS

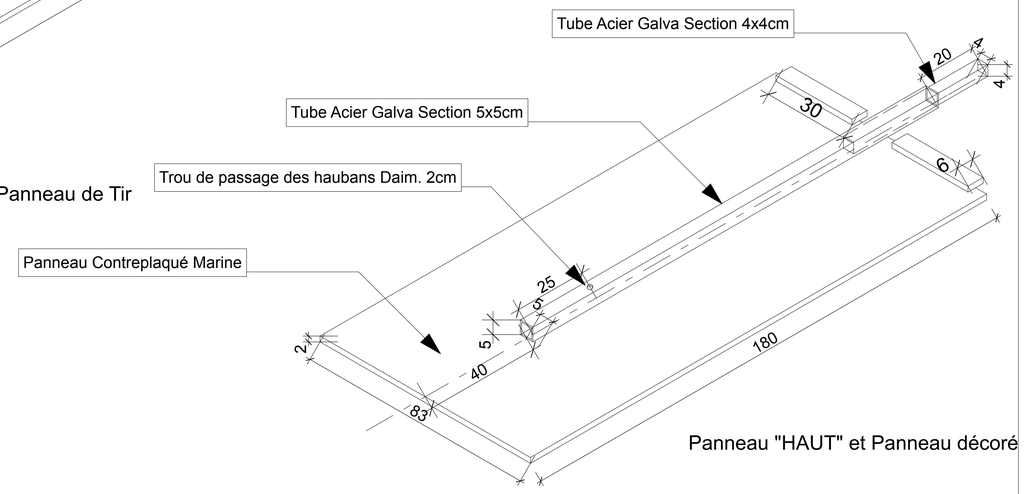

Panneau "HAUT" et Panneau décoré

Panneau Haut

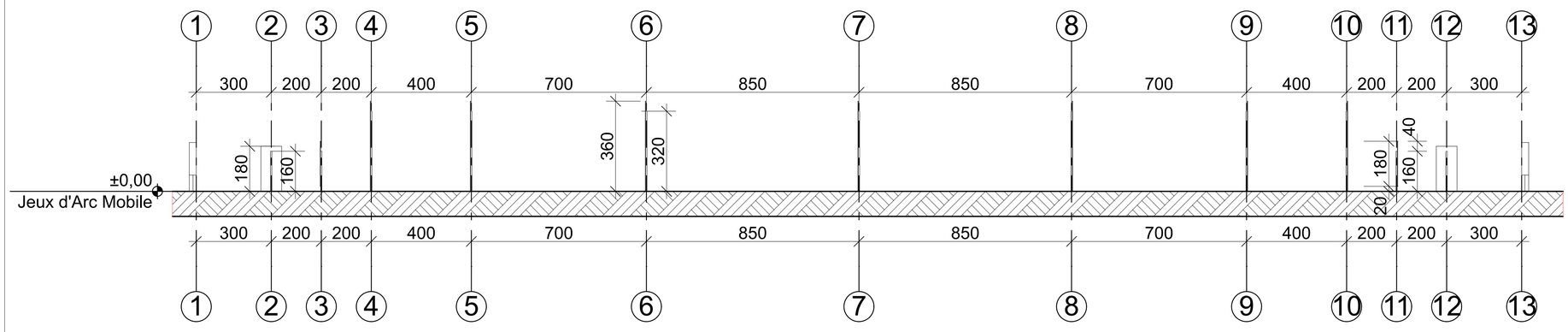

Façade Sud
PRO-01

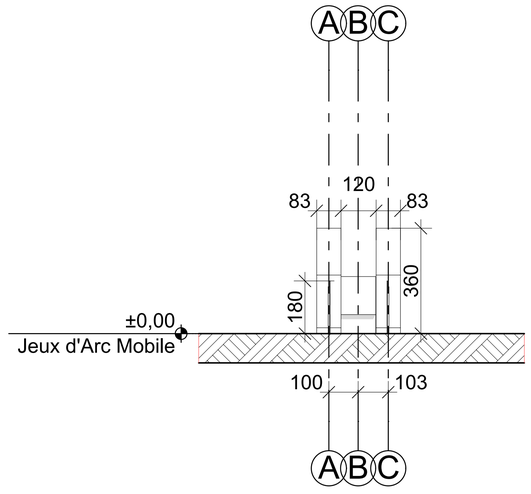

Façade Ouest
PRO-01

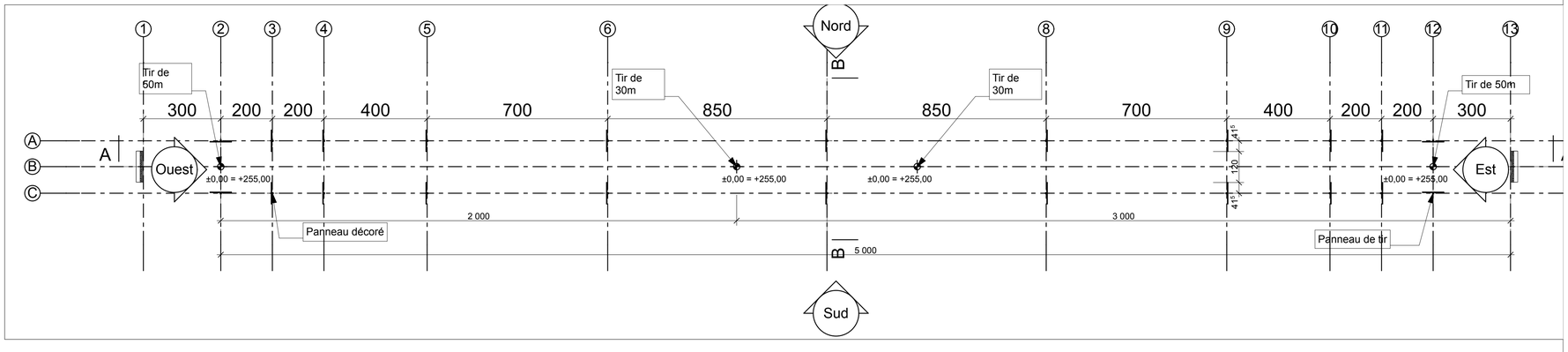

Jeux d'Arc Mobile

Altitude (ref. mer):
± 0.00 = (255.00 voir Préférence projet)

Adresse :
Jeu d'Arc Mobile
CHEMIN DU CLOS DE L'HOTEL DIEU, ONCY SUR ECOLE

Maître d'ouvrage :
ARCHERS DES TROIS LYS

Auteur :
#Société
Teddy LOUISON ARCHITECTE DPLG

LOGO
Architecte

N° de projet :
(7257)

Echelle(s) :

Date :

Phase de projet:
PROJET

Révision :

N° de plan:
PRO-01

Nom du plan:
Etude

Dim. plan :
62/45

Macintosh SSD:Users:teddylouison:Documents:Jeu d'arc mobile.pln